1. Remove the insulation from the IE FastConnect cable with the IE FastConnect stripping tool. (Refer to the instructions on using the IE FC stripping tool, order no. 6GK1901-1GA00)

2. Pull the protective foil from the cores and remove the support element between the cores.

3. Arrange the cores in the shape of a fan to match the color code of the contact cover of the FC Outlet RJ45.

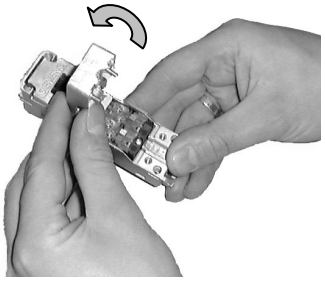

4. Open the outer cover of the FC Outlet RJ45.

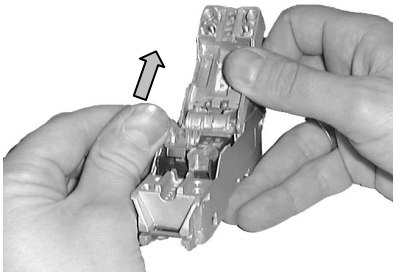

5. Open the contact covers.

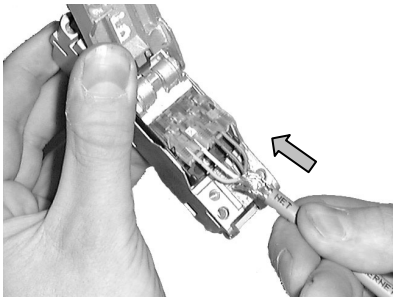

6. Insert the cores of the IE FC cable according to the color code in the contact cover.

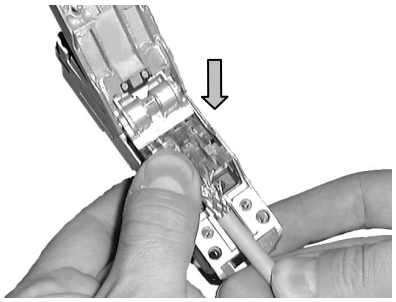

7. Press down the two contact covers to contact the cores.

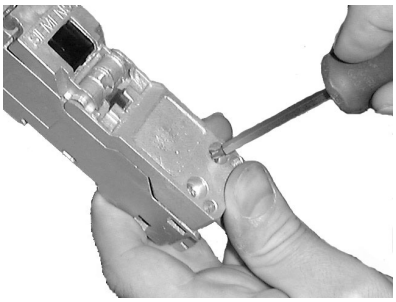

8. Close the outer cover of the FC Outlet RJ45 and screw it tight.

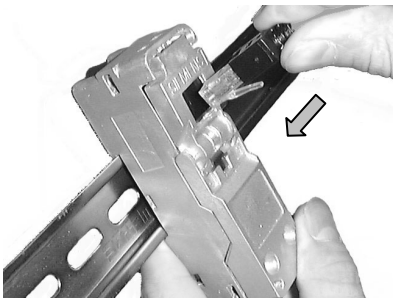

9. Connect the DTE or network component using a suitable RJ45 patch cord.

Installation Options:
The FC Outlet RJ45 can be installed on a DIN rail or can be screwed directly to a support panel. The Outlet RJ45 can also be installed as a PG socket behind a control cubicle wall after inserting nuts in the lateral openings (see figure).

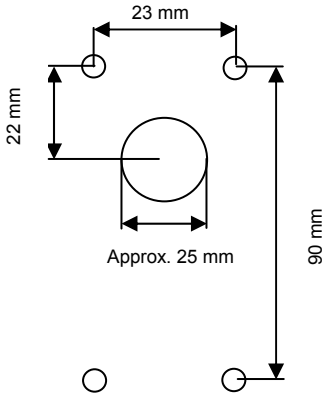

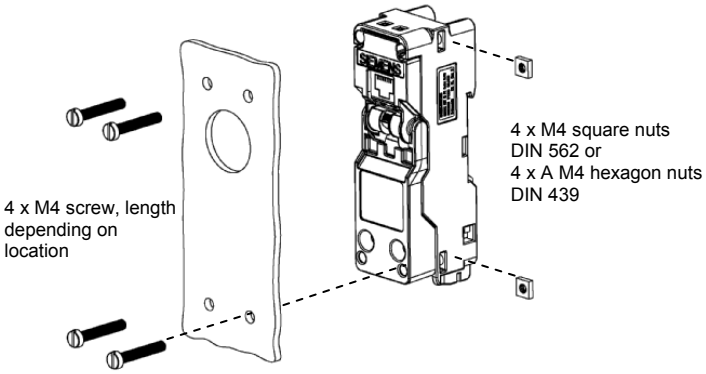

For information on network installation, see the SIMATIC NET Industrial Ethernet Network Manual.

Copyright © 2009 Siemens AG

SIEMENS

SIMATIC NET

Produktinformation
Product Information

6GK1901-1FC00-0AA0

Stand / Dated / 03.2009

Montageanleitung für/ Assembly Instructions for
SIMATIC NET
Industrial Ethernet
FastConnect Outlet RJ45

Nachfolgend finden Sie Informationen in deutscher Sprache.
This document contains information in English.

6GK1901-1FC00-0AA0
© SIEMENS AG 2009
Änderungen vorbehalten
Subject to change

Wir haben den Inhalt der Druckschrift auf Über-einstimmung mit dem beschriebenen Outlets geprüft. Dennoch können Abweichungen nicht ausgeschlossen werden, so daß wir für die vollständige Übereinstimmung keine Gewähr übernehmen. Die Angaben in der Druckschrift werden jedoch regelmäßig überprüft. Notwendige Korrekturen sind in den nachfolgenden Auflagen enthalten. Für Verbesserungsvorschläge sind wir dankbar.

Technische Änderungen vorbehalten.

Weitergabe sowie Vervielfältigung dieser Unterlage, Verwertung und Mitteilung ihres Inhalts nicht gestattet, soweit nicht ausdrücklich zugestanden. Zuwiderhandlungen verpflichten zu Schadenersatz. Alle Rechte vorbehalten, insbesondere für den Fall der Patenterteilung oder GM-Eintragung.

Copyright © Siemens AG 2009

All Rights Reserved

Wichtiger Hinweis

Wir weisen darauf hin, daß der Inhalt dieser Betriebsanleitung nicht Teil einer früheren oder bestehenden Vereinbarung, Zusage oder eines Rechtsverhältnisses ist oder diese abändern soll. Sämtliche Verpflichtungen von Siemens ergeben sich aus dem jeweiligen Kaufvertrag, der auch die vollständige und allein gültige Gewährleistungsregel enthält. Diese vertraglichen Gewährleistungsbestimmungen werden durch die Ausführungen dieser Betriebsanleitung weder erweitert noch beschränkt.

Wir weisen außerdem darauf hin, daß aus Gründen der Übersichtlichkeit in dieser Betriebsanleitung nicht jede nur erdenkliche Problemstellung im Zusammenhang mit dem Einsatz des FC Outlets RJ45 beschrieben werden kann. Sollten Sie weitere Informationen benötigen oder sollten besondere Probleme auftreten, die in der Betriebsanleitung nicht ausführlich genug behandelt werden, können Sie die erforderliche Auskunft über die örtliche Siemens-Niederlassung anfordern.

WARNUNG !

Das in der Anleitung beschriebene Outlet ist für den Anschluß der **SIMATIC NET Industrial Ethernet FastConnect Leitungen** optimiert (IE FC Standard Cable, IE FC Trailing Cable, IE FC Marine Cable). Bei anderweitiger Verwendung oder Einsatz anderer Leitungstypen kann es zu Kontaktproblemen, Unfällen oder zur Zerstörung von Outlet und Leitung kommen.

Zur Erfüllung der UL-, CSA - und EN-Konformität darf das SIMATIC NET IE FC Outlet RJ45 nur zusammen mit LAN-Anschlüssen von Endgeräten (I.T.E.) verbunden werden, an deren Anschlüsse nur begrenzte Energien nach NEC Class 2 auftreten können. Der Einsatz ist auf die Anwendung von in Gebäuden befindlichen LAN`s begrenzt

Anforderung an die Qualifikation des Personals

Qualifiziertes Personal im Sinne dieser Betriebsanleitung bzw. der Warnhinweise sind Personen, die mit Aufstellung, Montage, Inbetriebsetzung und Betrieb dieses Produktes vertraut sind und über die ihrer Tätigkeit entsprechenden Qualifikation verfügen und in erster Hilfe geschult sind.

We have checked the contents of this manual for agreement with this outlet described. Since deviations cannot be precluded entirely, we cannot guarantee full agreement. However, the data in this manual are reviewed regularly and any necessary corrections included in subsequent editions.Suggestions for improvement are welcome.

Technical data subject to change.

The reproduction, transmission or use of this document or its contents is not permitted without express written authority. Offenders will be liable for damages. All rights, including rights created by patent grant or registration of a utility or design, are reserved.

Copyright © Siemens AG 2009

All Rights Reserved

Note

We would point out that the contents of this product documentation shall not become a part of or modify any prior or existing agreement, commitment or legal relationship. The Purchase Agreement contains the complete and exclusive obligations of Siemens. Any statements contained in this documentation do not create new warranties or restrict the existing warranty.

We would further point out that, for reasons of clarity, these operating instructions cannot deal with every possible problem arising from the use of this device. Should you require further information or if any special problems arise which are not sufficiently dealt with in the operating instructions, please contact your local Siemens representative.

WARNING !

The outlet described in these instructions is optimized for use with the **SIMATIC NET Industrial Ethernet Fast Connect cables** (IE FC Standard Cable, IE FC Trailing Cable, IE FC Marine Cable). Using the outlet for any other purpose or other cable types can lead to contact problems, injury or to damage of the outlet or cable.

To meet the requirements for conformity with UL, CSA, and EN, the SIMATIC NET IE FC Outlet RJ-45 must only be connected with LAN ports of terminal equipment (I.T.E.) at which only limited energy in compliance with NEC class 2 can occur. Use is restricted to the application of LANs located within buildings

Personnel qualification requirements

Qualified personnel as referred to in the operating instructions or in the warning notes are defined as persons who are familiar with the installation, assembly, startup and operation of this product and who possess the relevant qualifications for their work and have a First Aid qualification.

1. IE FastConnect Leitung mit dem IE FastConnect Stripping Tool abisolieren. (Siehe Anleitung IE FC Stripping Tool, MLFB-Nr. 6GK1901-1GA00)

2. Schutzfolie der Adern abziehen und Stützelement zwischen den Adern entfernen.

3. Adern gemäß Farbcode der Kontaktierdeckel des FC Outlets RJ45 auffächern.

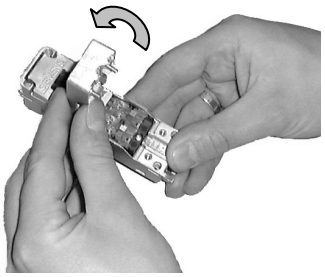

4. Gehäusedeckel des FC Outlets RJ45 öffnen.

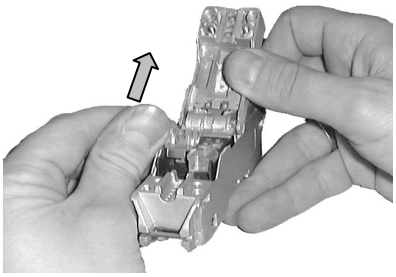

5. Beide Kontaktierdeckel öffnen.

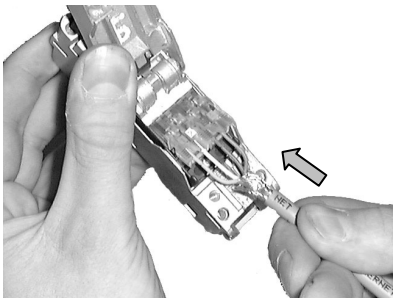

6. Adern der IE FC Leitung entsprechend Farbcode in die Kontaktierdeckel ganz einführen.

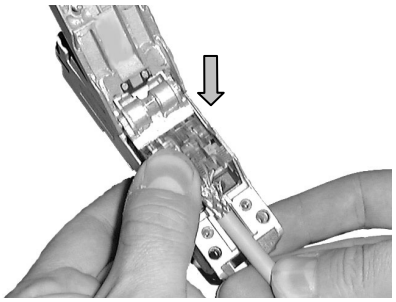

7. Beide Kontaktierdeckel zur Kontaktierung der Adern herunterdrücken.

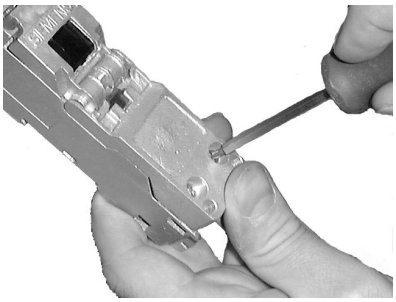

8. Gehäusedeckel des FC Outlets RJ45 schließen und verschrauben.

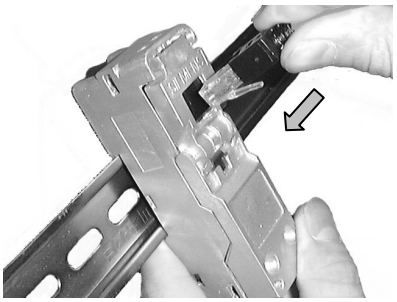

9. Anschluß des Endgerätes oder der Netzkomponente über entsprechende RJ45 Patchleitung.

Montagearten:
Das FC Outlet RJ45 kann auf eine Hutschiene montiert oder direkt verschraubt werden. Weiterhin kann das Outlet RJ45 auch als PG-Steckdose hinter einer Schaltschrankwand montiert werden. Dazu müssen in die seitlichen Öffnungen, Muttern eingelegt werden (siehe Bild).

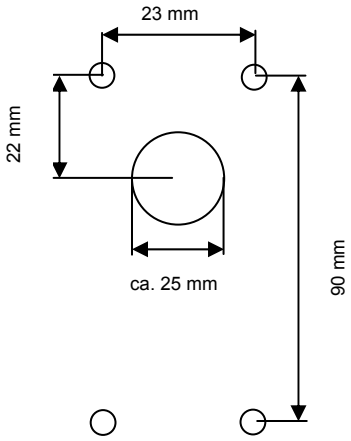

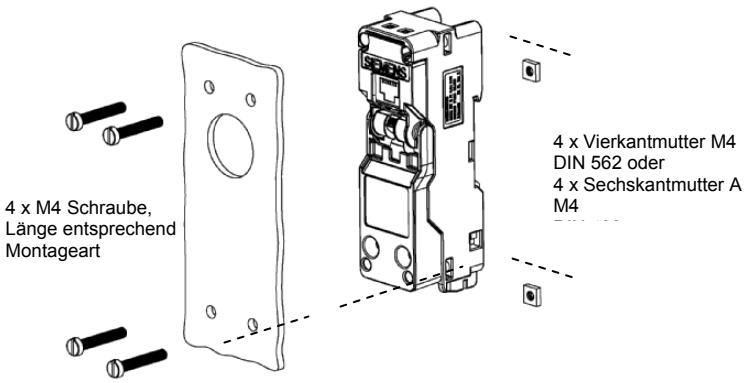

Weitere Informationen zum Netzaufbau finden Sie im SIMATIC NET Industrial Ethernet Netzhandbuch

Copyright © 2009 Siemens AG