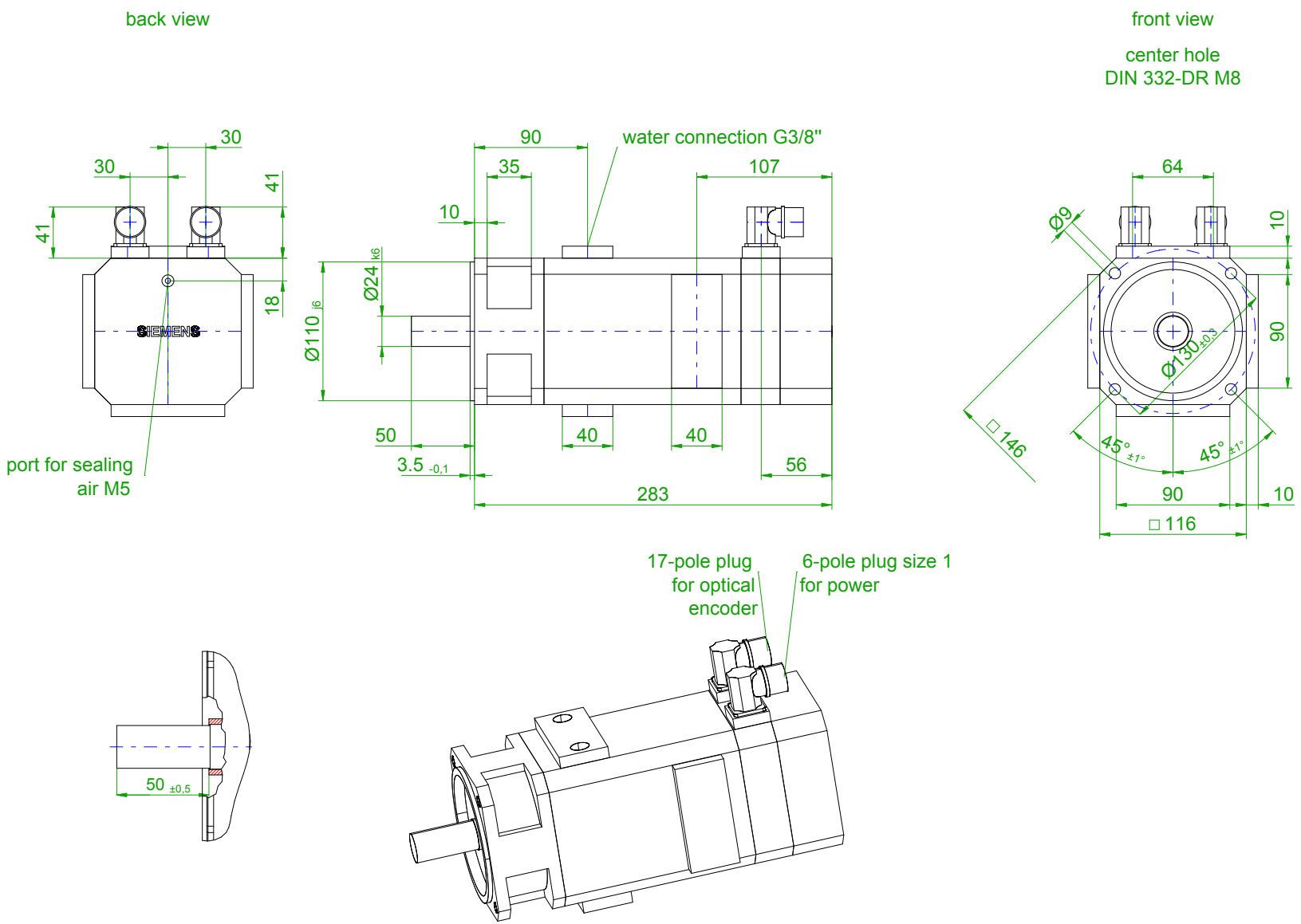

	SIEMENS	
Einheit / unit: mm	Synchron-Servomotor Synchronous Servo Motor:	1FT6062-6WK71-3AK5
nicht tolerierte Maße / not toleranced dimensions: ±1	Optionen / options:	
	Gewicht / mass:	9.5 kg
Maßstab / scale: ohne / without	Bemerkung / notice:	
CAD CREATOR 2.2 (WWW-Version V02.20.00.00)		Druckdatum / print date: 24.05.2019