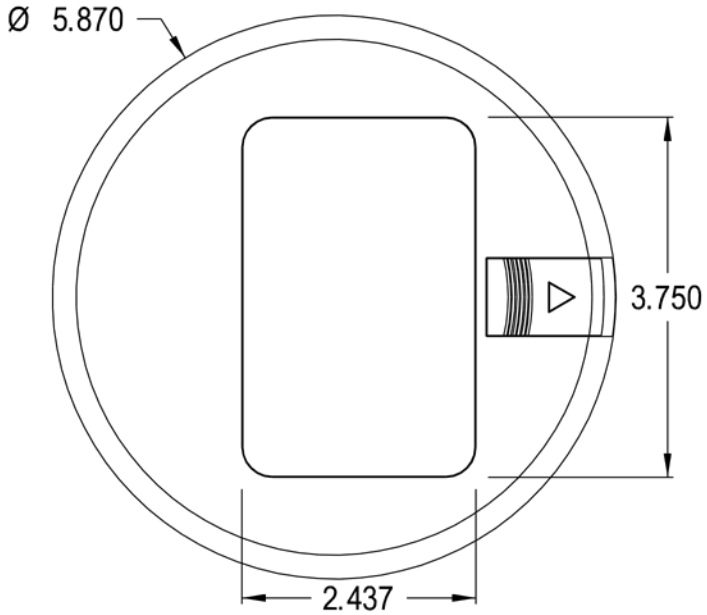
Ø 5.870
3.750
2.437

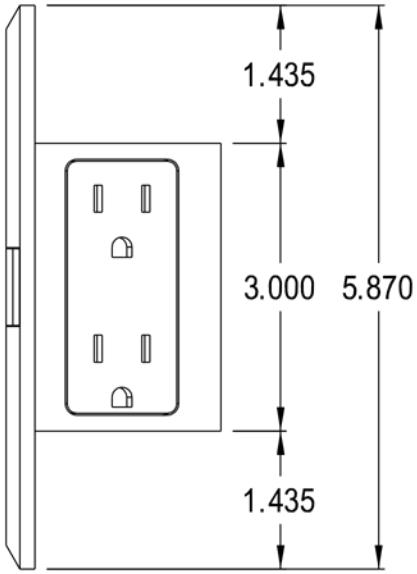
1.435
3.000
5.870
1.435

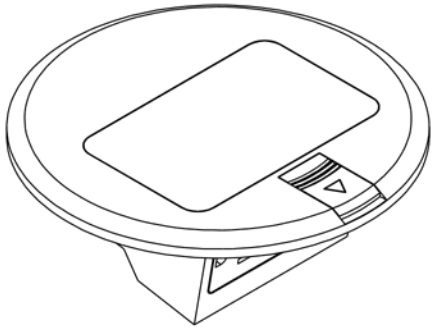

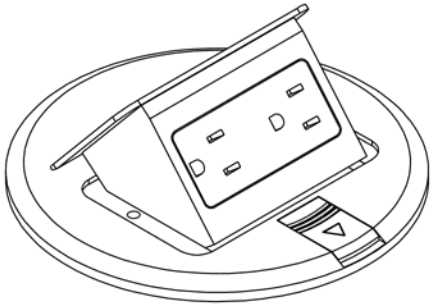

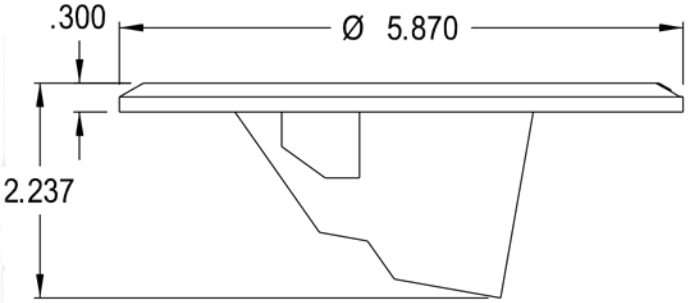
.300
Ø 5.870
2.237